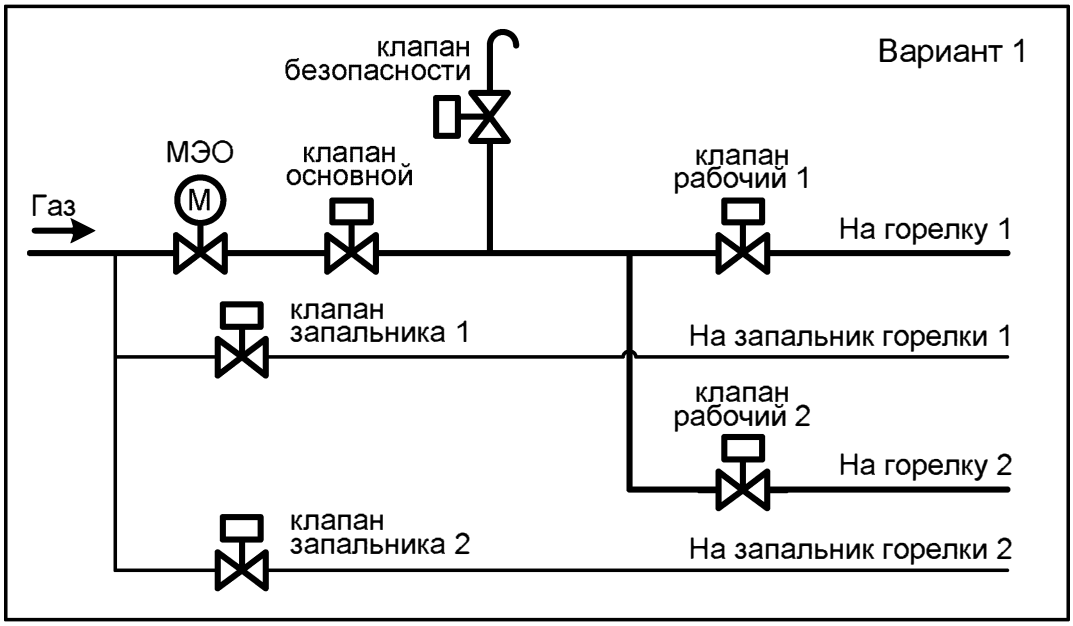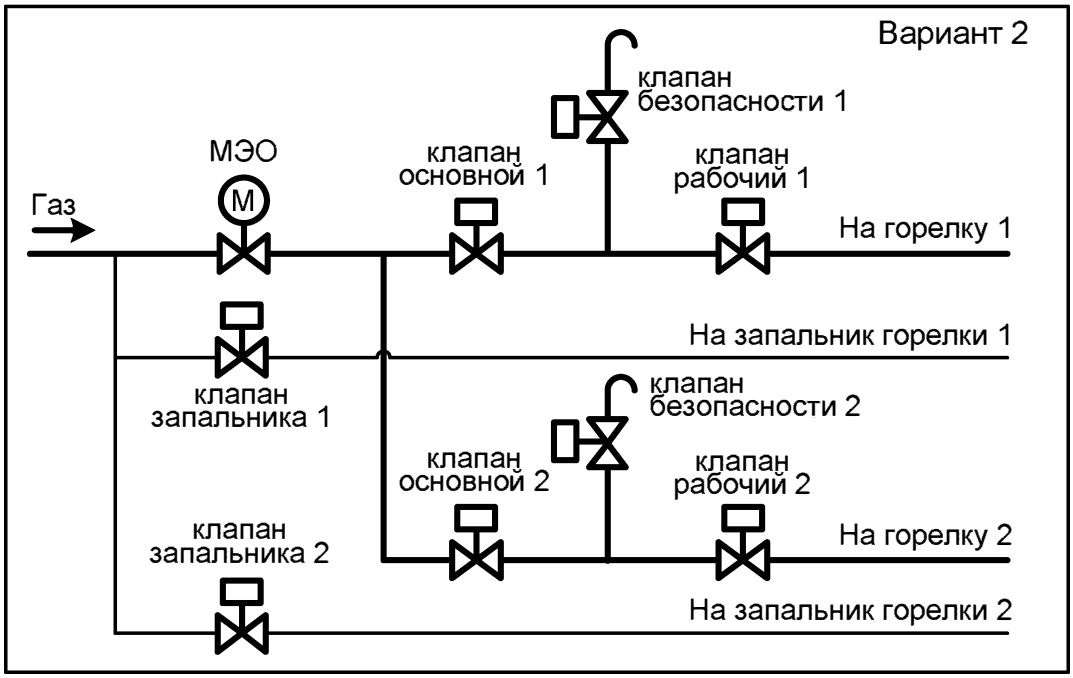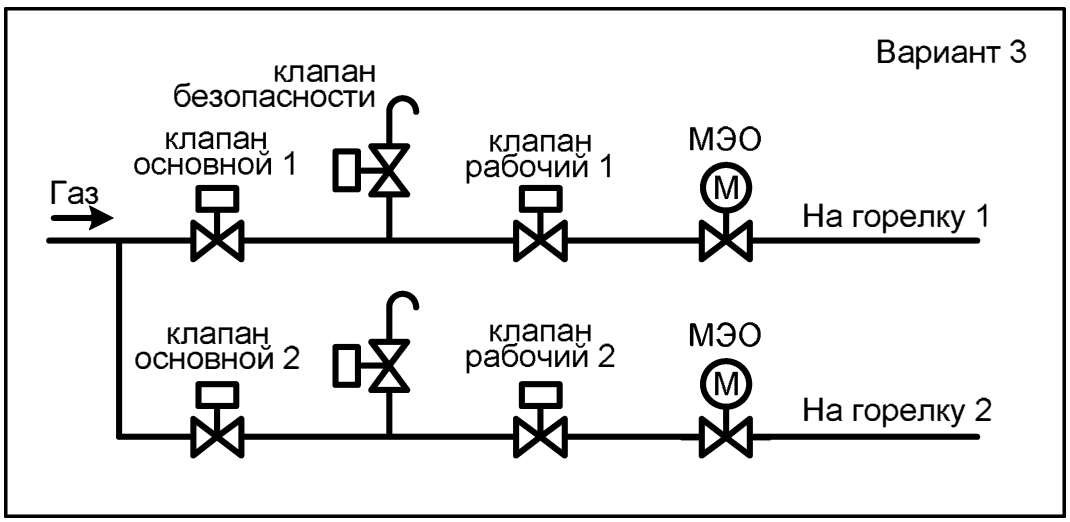Возможные схемы газовых обвязок (версия 1.2.0.23)